ВСЕРОССИЙСКАЯ ФЕДЕРАЦИЯ САМБО

ПРОТОКОЛ ХОДА СОРЕВНОВАНИЙ

Чемпионат России по САМБО среди мужчин

6-11 марта 2014 г. г. В.Пышма

в.к. 100 кг.

А

1	Ефремов Александр	08.09.1989, КМС	ДВФО
17	МИХАЙЛИН Вячеслав	06.10.1986,	МОС
9	Гениятов Глеб Эдуардович	29.04.85 мс	УФО
25			
5	Шхалахов Рустам Сафарович	11.02.1993 кмс	ЮФО
21	Фондорко Данила Игоревич	25.06.91 мс	СФО
13	Минаков Дмитрий Викторович	14.09.87 мсмк	ЦФО
29			
3	Штырков Иван Владимирович	06.09.88 мс	УФО
19	АБАЗОВ Ислам Заурбиевич	26.12.1989, МС	ЮФО
11	Калашаов Арамбий Бачмизович	20.12.1982 мс	ЮФО
27			
7	ТАРАСОВ Никита Алексеевич	03.06.1993, КМС	ЦФО
23	РЕНЕВ Дмитрий Сергеевич	01.01.1987, МС	ПФО
15	Лукашук Илья Игоревич	22.06.91 мс	УФО
31			

Б

2	Гильманов Михаил Фердинатович	14.04.1983 мс	ЮФО
18	Гибадуллин Игорь Витальевич	27.03.84 мсмк	УФО
10	Воронин Дмитрий Андреевич	07.02.1985, МС	МОС
26			
6	Елисеев Дмитрий Михайлович	25.09.92 мс	СПБ
22	Куликов Александр Сергеевич	11.11. 79 мс	УФО
14	Байрамуков Таулан Хасанович	09.01.1991, МС	СКФО
30			
4	Зеленяк Дмитрий Сергеевич	15.02.84 мс	УФО
20	ТОМЧУК Андрей Владимирович	02.04.1988, МС	СФО
12	Полынских Сергей Владимирович	30.03.91 кмс	УФО
28			
8	Кургинян Эдуард Славикович	16.12.1986 змс	ЮФО
24	Емельянов Андрей Сергеевич	26.07.91 мс	СФО
16	Модзгвришвили Нугзар Елдариевич	04.11.81 мсмк	ПФО
32			

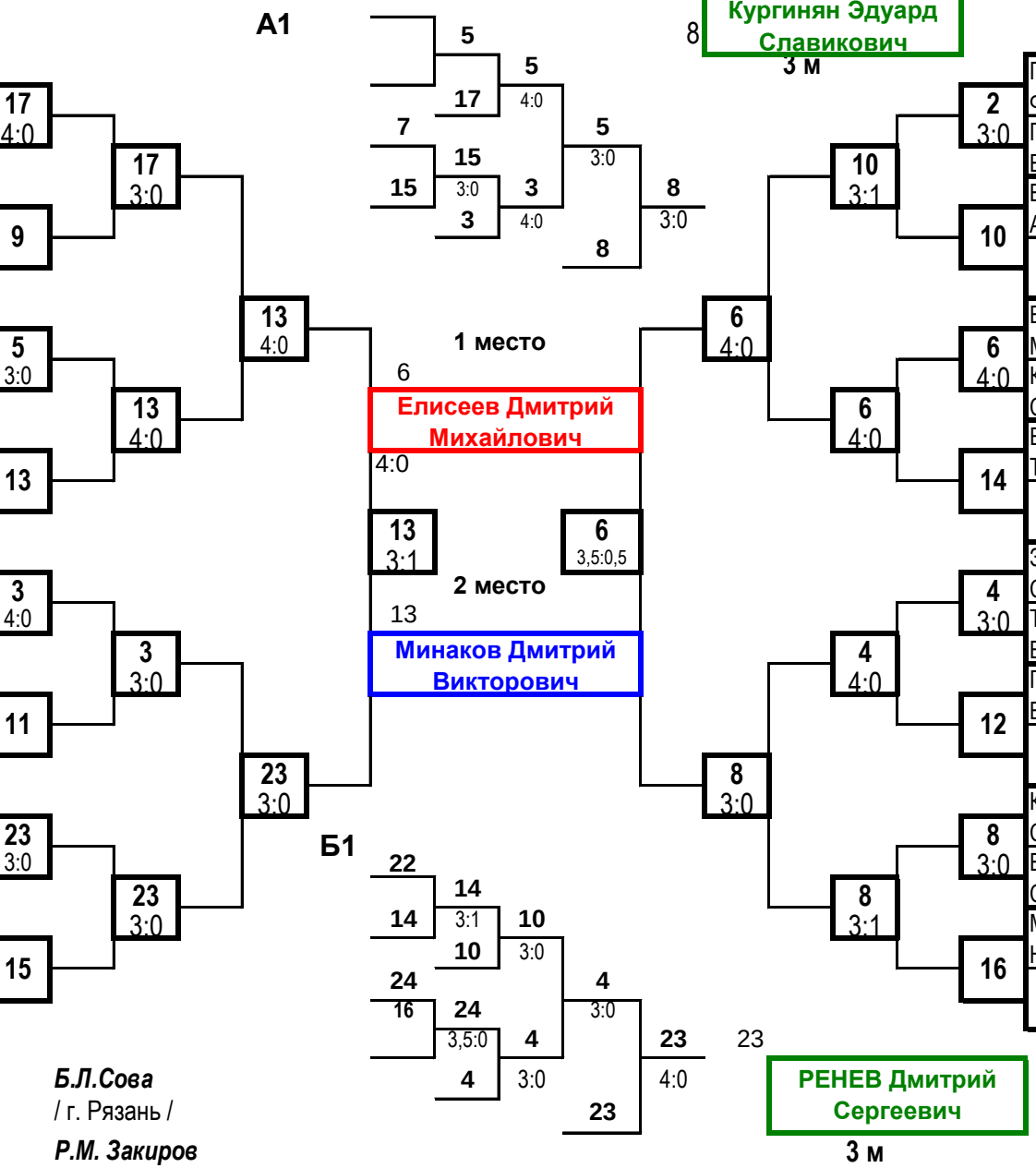

Гл. судья, судья МК — ***Б.Л.Сова*** / г. Рязань /

Гл. секретарь, судья МК — ***Р.М. Закиров*** / г. Пермь /